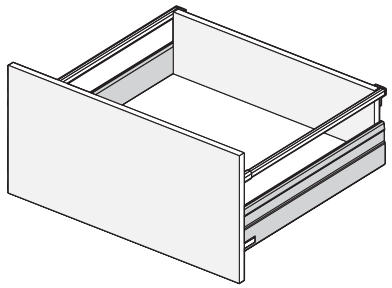

Parçalar / Teile

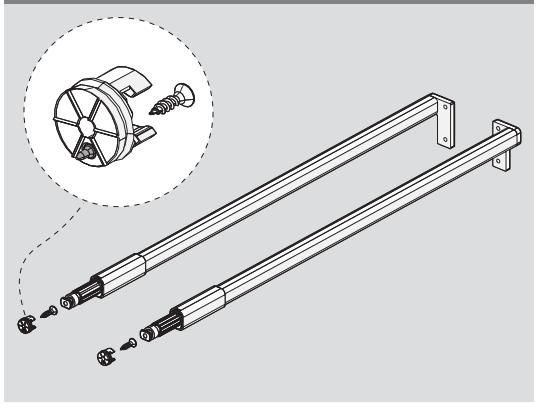

3

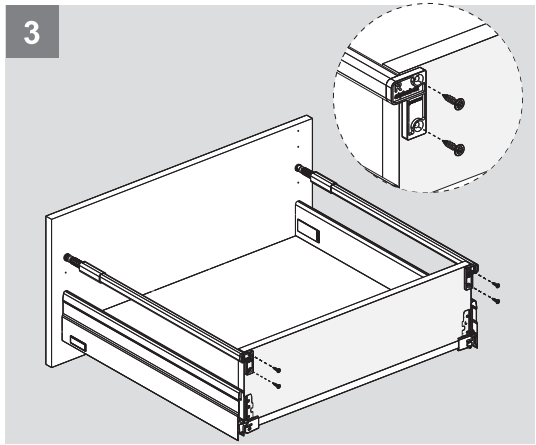

4

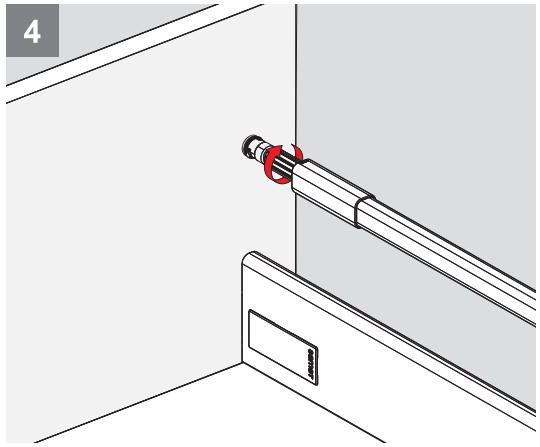

Teknik Ölçüler / Technische Abmessungen

Ön Panel - **Frontblende**

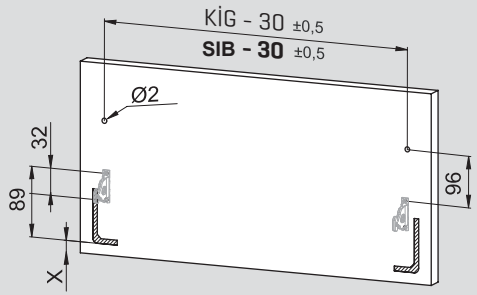

Arka Ahşap - **Holzrückwand**

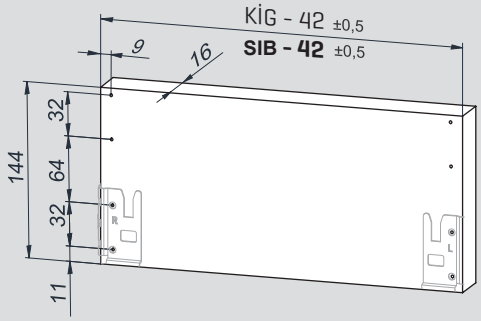

5

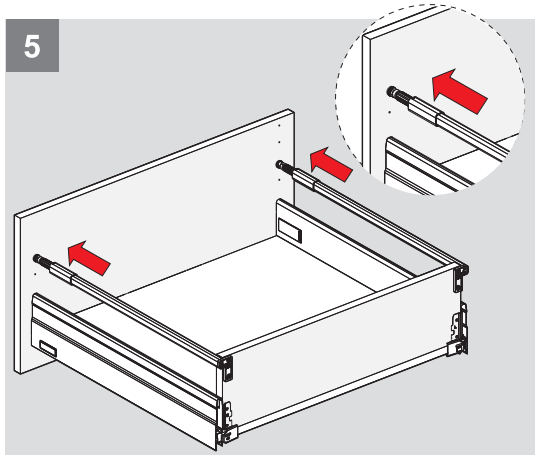

6

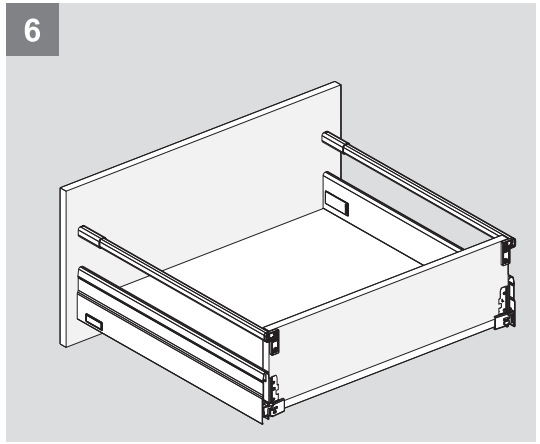

1

PZ1 uçlu tornavidaile vidalayınız.
Mit PZ1-Schraubendreher durchführen.

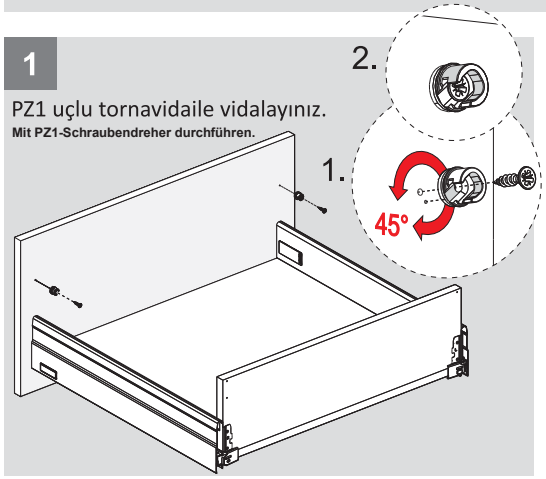

2

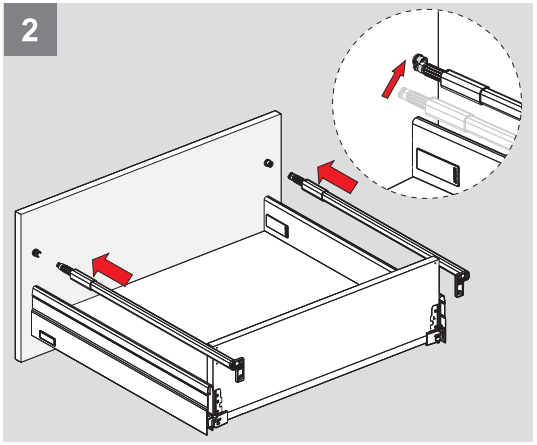

Ayar / Justierung

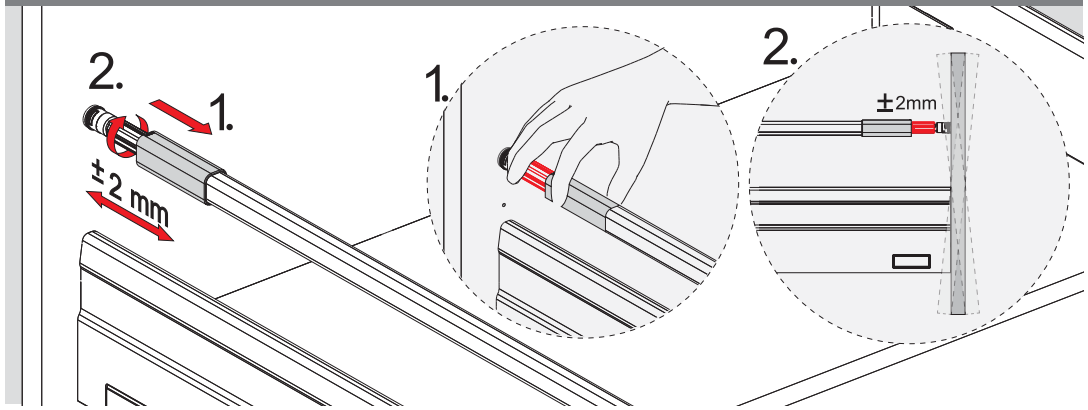

samet

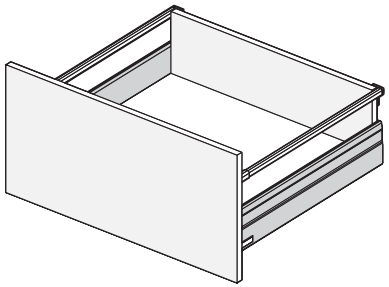

Parçalar / Teile

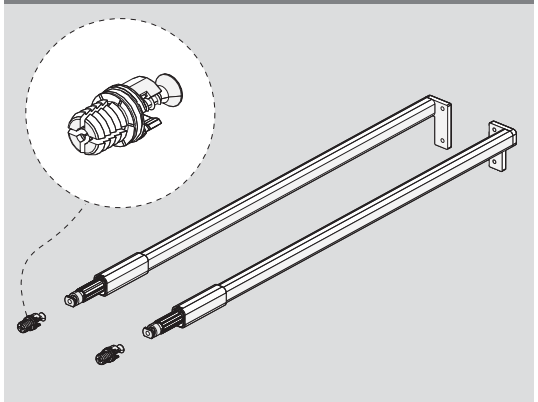

3

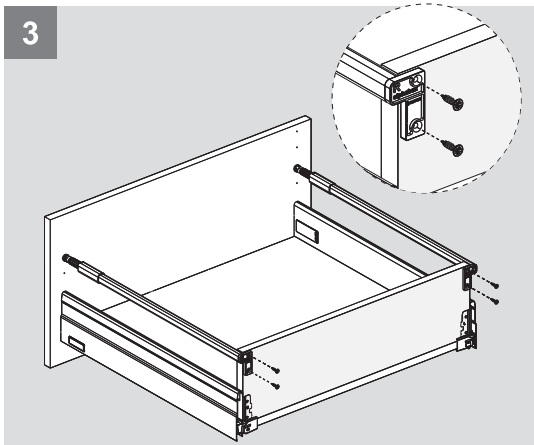

4

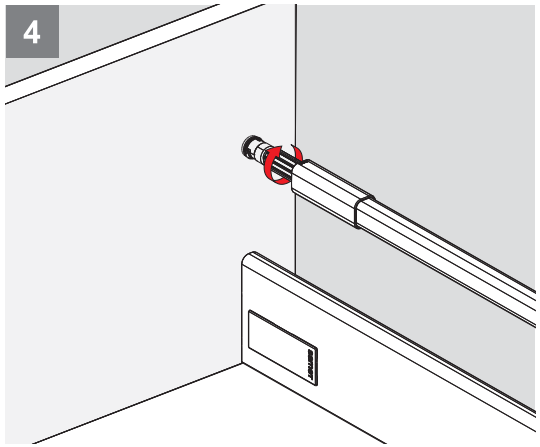

Teknik Ölçüler / Technische Abmessungen

Ön Panel - **Frontblende**

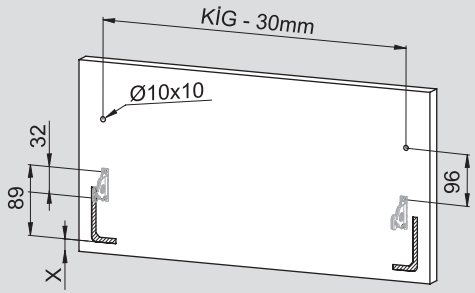

Arka Ahşap - **Holzrückwand**

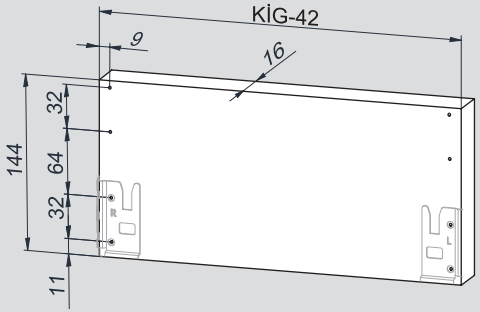

5

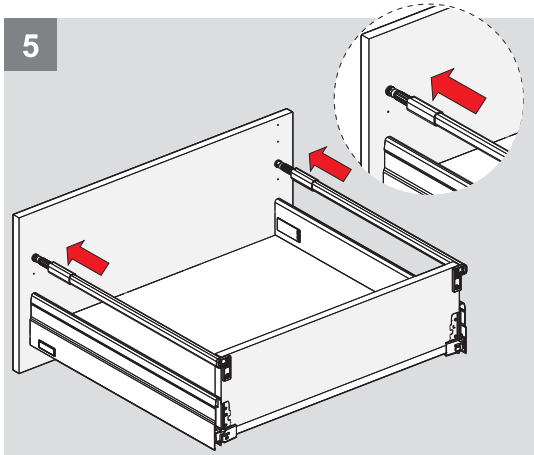

6

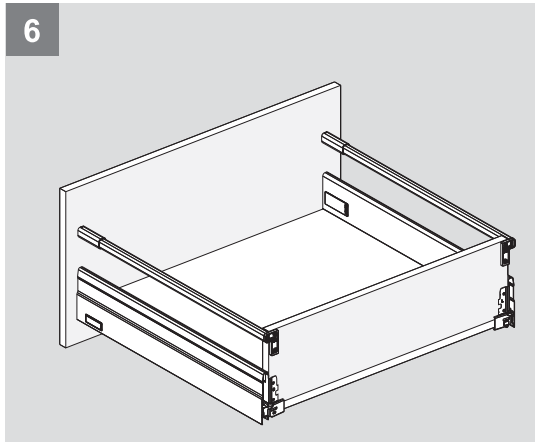

1

PZ1 uçlu tornavidaile vidalayınız.
Mit PZ1-Schraubendreher durchführen.

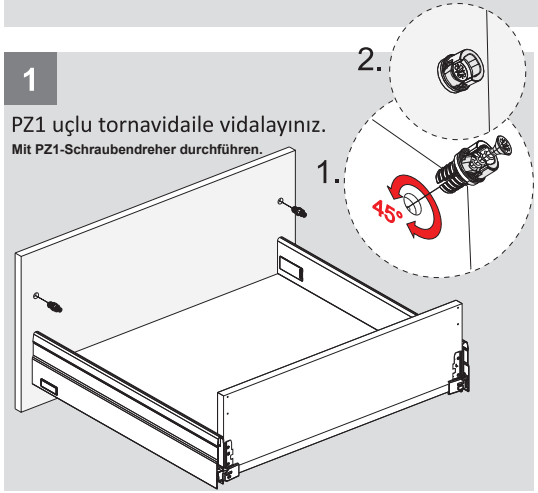

2

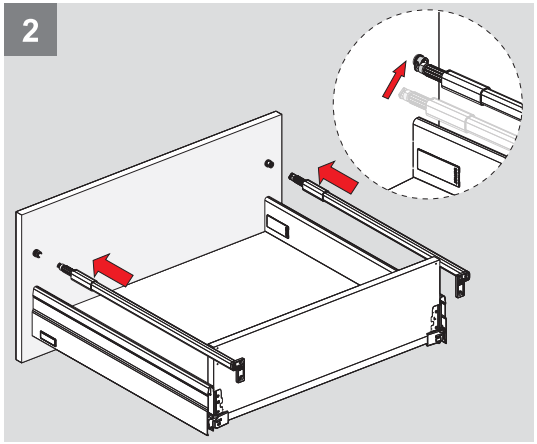
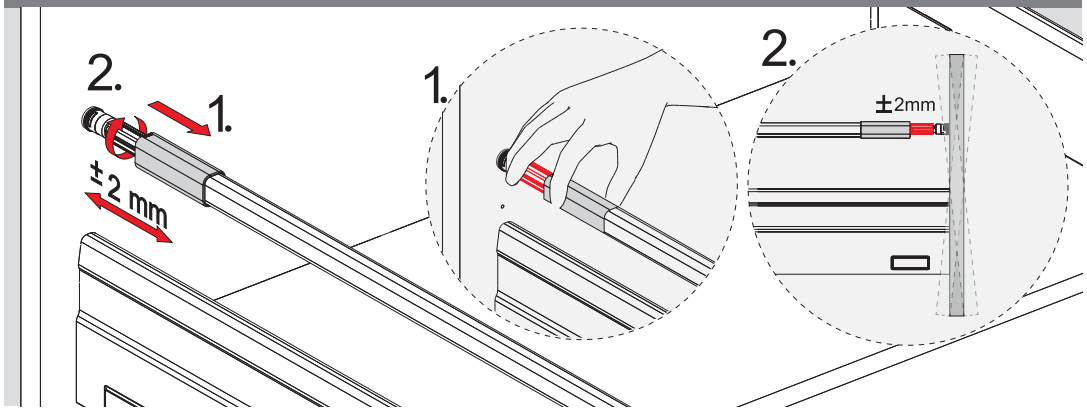
Ayar / Justierung